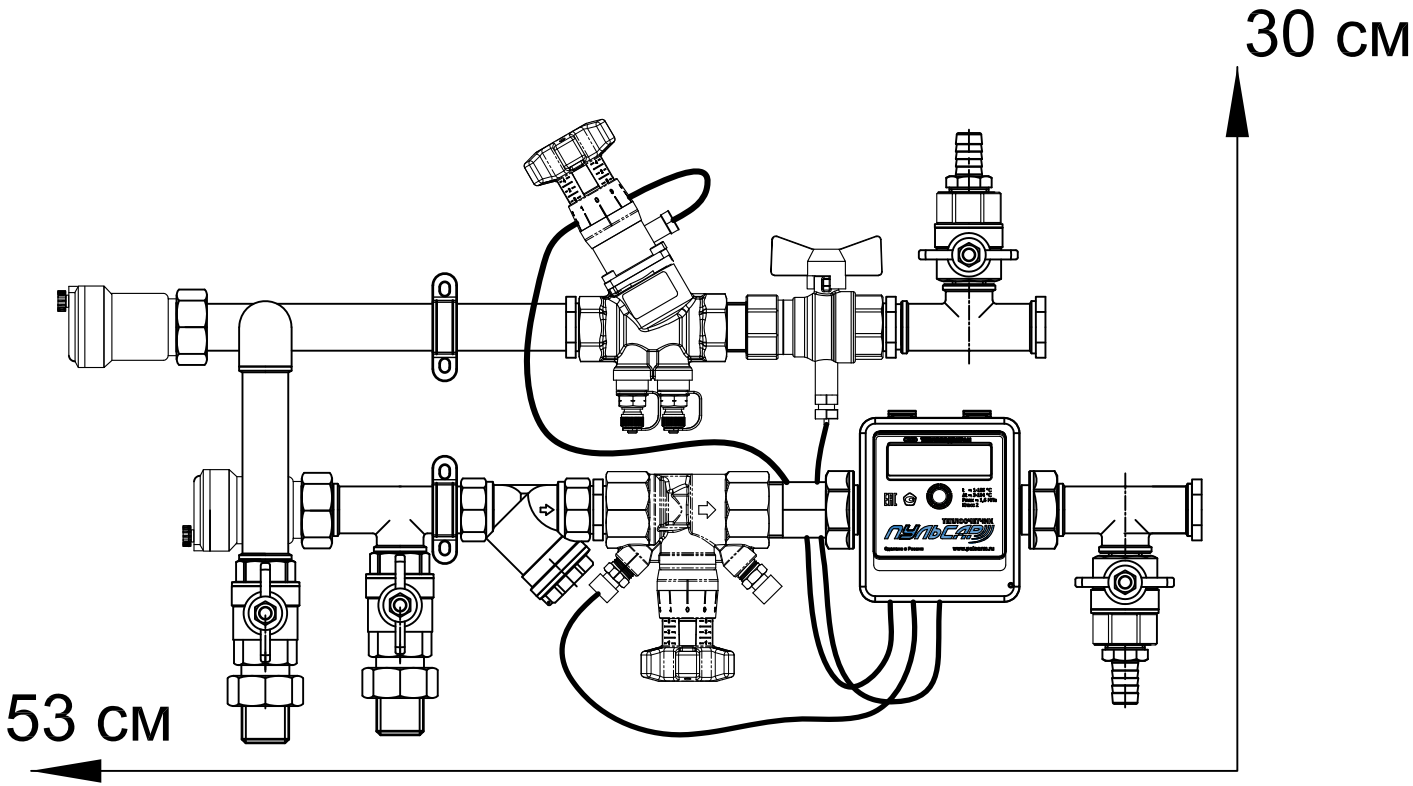
30 см
53 см

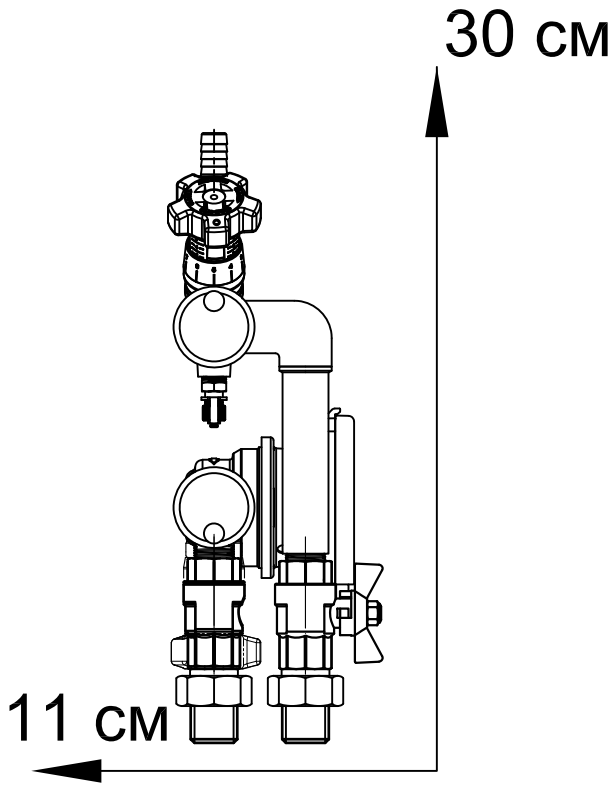
30 см
11 см